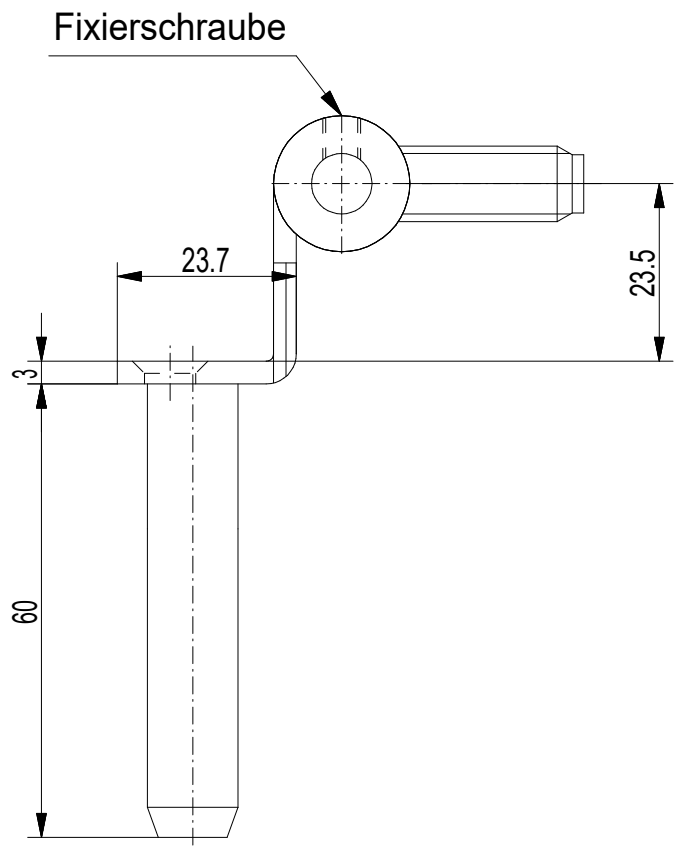


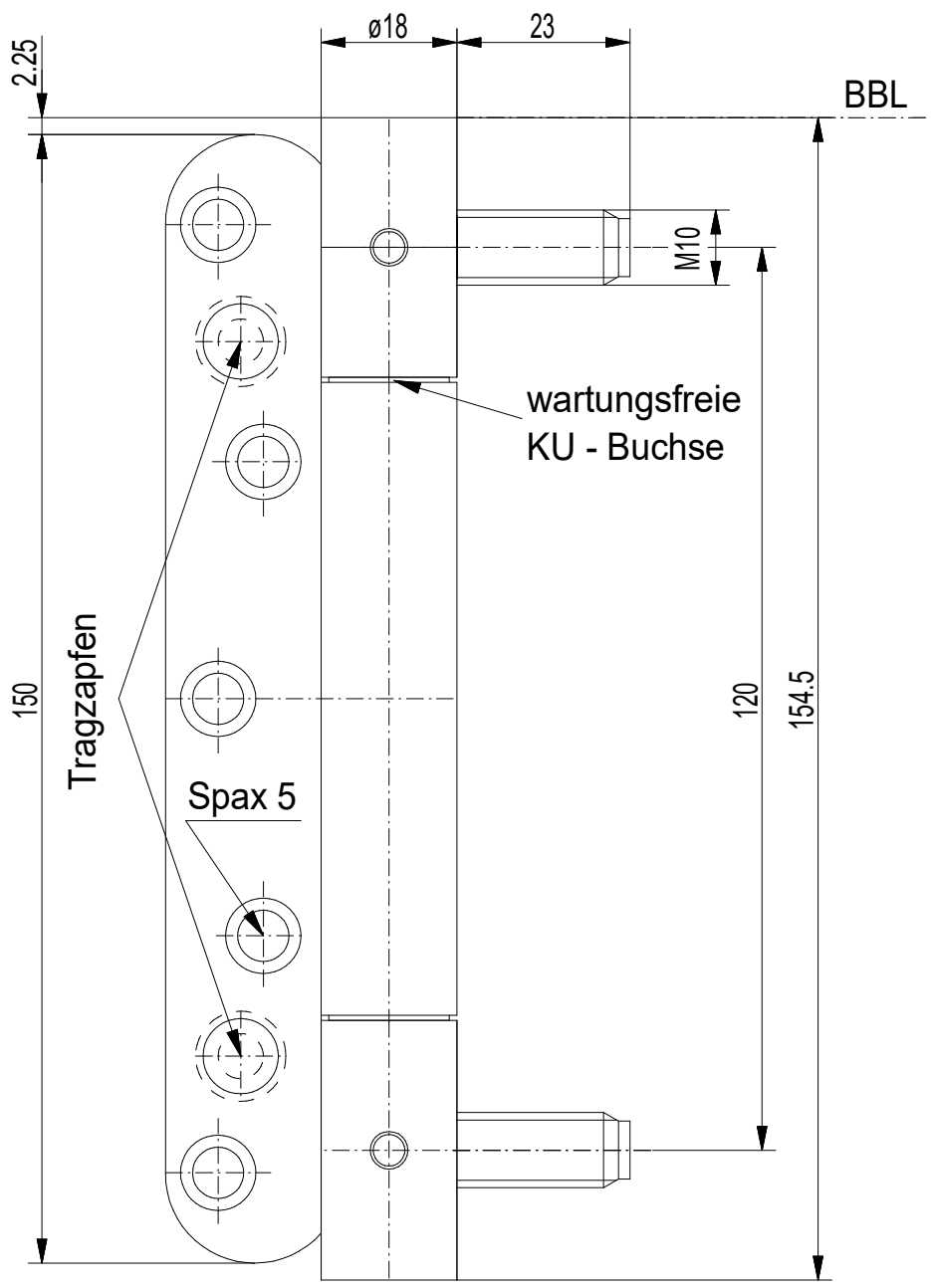


Diese Unterlage ist unser Eigentum. Jede Vervielfältigung, Verwertung oder Mitteilung an dritte Personen ist strafbar, verpflichtet zu Schadensersatz und wird strafrechtlich verfolgt. (Urheberrechtsgesetz. Gesetz gegen unlauteren Wettbewerb BGB). Alle Rechte für den Fall der Patenterteilung (§ 7 Abs. 1 P.G.) oder der GM-Eintragung (§ 5 Abs. 4 GMG) vorbehalten. Schutzvermerk nach DIN ISO 16016 beachten.
BaSys - Bartels Systembeschläge GmbH

| Index | Änderung / Description of Change | Datum / Date | Name |
|---|---|---|---|
| | | | |

| | | |
|---|---|---|
| Maße / Dimensions in mm | | |
| Format | A3 | |
| Werkstoff / Material | - | |
| 2021 | Datum / Date | Name |
| gez. / drawn | 06.07. | Meinzer |
| gepr./checked | - | - |
| Norm / Std. | - | - |
| Datei / File | 03777300.PRT | |

Bartels Systembeschläge GmbH
Gewerbegebiet Echternhagen 2
D-32689 Kalletal-Hohenhausen
Telefon +49 (0) 52 64 / 64 73 - 0
Telefax +49 (0) 52 64 / 64 73 - 30

Benennung / Title

# OBJECTA ® 2839 WF TZ (M10/M10)

Zeichn.-Nr. / Drawing-No. -

Maßstab / Scale 1:1