BetteArt V

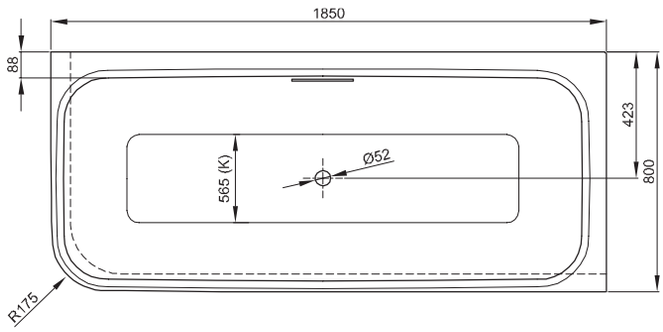

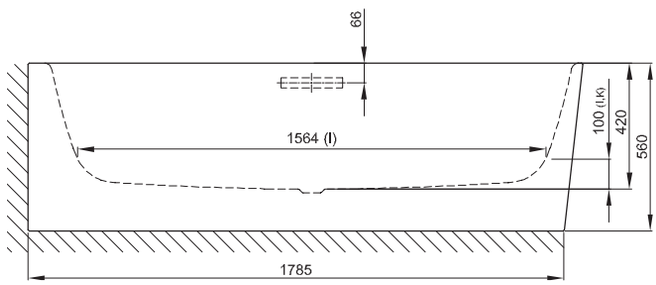

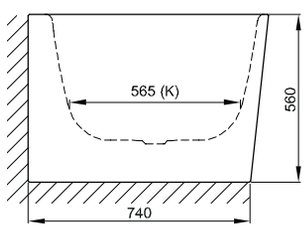

Information

Für die Installation ist die spezielle Ab- & Überlaufgarnitur BetteArt oder die Garnitur BetteSensory zwingend erforderlich. Die Garnitur BetteArt ist werkseitig vormontiert. Bei den Trio-Garnituren ist ein Sanfix-Rohr für den Wasseranschluss vormontiert. Generell ist im Lieferumfang ein flexibler Schlauch zum Anschluss der Ablaufgarnitur enthalten.

Die Garnitur BetteSensory ist nicht vormontiert.

Lieferbar mit dem passenden Waschtisch BetteArt oder BetteArt Monolith.
→ S. 302

Lieferumfang

Inklusive schallreduzierender Antidröhn-Matten.

Design: Tesseraux + Partner

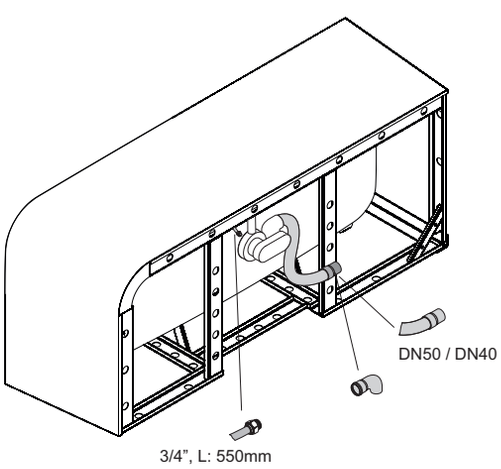

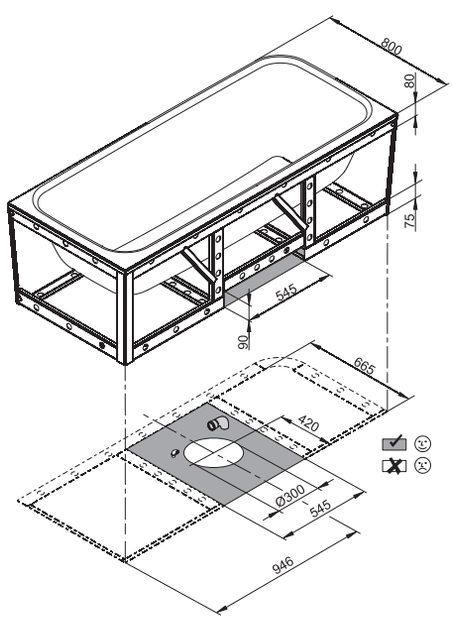

Anschlussmaße für Ab- und Überlaufgarnitur

Abmessung

Bestell-Nr.	Maße in mm	Nutzinhalt*
3480 CELHK	1850 × 800 × 420	248 Liter

* Nutzinhalt: Wasserinhalt abzüglich 70 Liter Verdrängung. Produktionsbedingte Änderungen und Toleranzen vorbehalten.