KWC F3E
Elektronische Urinalspülarmatur für Aufputzmontage

Modell-Linie: F3E | F3EF3001
Spülarmaturen | Elektronische Urinalspülarmaturen

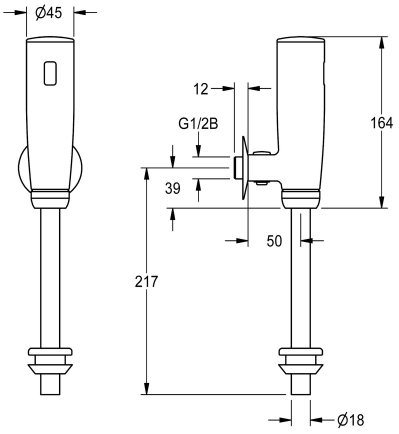

KWC-Nr.

2030072417

F3E Urinalspülarmatur DN 15 für Aufputzmontage, opto-elektronisch gesteuert. Steuerelektronik, Magnetventilkartusche, 6 V Lithium Batterie (CR-P2) und Sensor im Ganzmetallgehäuse, Messing poliert verchromt. Mit absperrbarer Wassermengenregulierung, Urinalverbinder, Spülrohr und Rosette.

Aktivierte Hygienespülung 24 Stunden nach letzter Betätigung, Sicherheitsabschaltung bei Dauerreflexion und Speicherung von Statistikdaten. Mit Möglichkeit der Parametrierung und Kommunikation über optionale bidirektionale Fernbedienung.

Technische Daten

Voreinstellung Hygienespülung	24 Stunden nach der letzten Betätigung
Funktionsprinzip	elektronisch selbstschließend
Hygienespülung	ja
Nennweite	DN 15
Anschlussgröße	G 1/2 B
Material Armatur	Messing
Parametrierung	Fernbedienung
Anschlussspannung	Batterie 6 V
Art der Spannungsversorgung	Batterie
Schallschutz	nein
Oberflächenbehandlung	verchromt
Oberflächenbehandlung Armatur	verchromt
Batterietyp	CR-P2 Lithium Batterie 6 V
Art der Spülarmatur	Urinalspüler
Art der Montage	Wandmontage
Art der Bedienung	Sensorbetätigung
Typ des Sensors	opto-elektronischer Sensor
Wasseranschluss	Gewindestutzen (Außengewinde)
Grundfarbe	Chromoptik (glänzend)

Optionales Zubehör

KWC F3E

Elektronische Urinalspülarmatur für Aufputzmontage

Modell-Linie: F3E | F3EF3001
Spülarmaturen | Elektronische Urinalspülarmaturen

Bidirektionale Fernbedienung für F3 und F5 Armaturen

2030036654
ACEX9005

2-Tasten-Fernbedienung für F3 und F5 Armaturen

2030036849
ACEX9004

Spülrohr

2000101435
AQRM913

Spülrohrverlängerung

2000101436
AQRM914

Spülrohrverlängerung

2000101438
AQRM916

Spülrohrverlängerung

2000101439
AQRM917

Spülrohrverlängerung

2000101440
AQRM918

Ersatzteile

Verschlusskappe

2030041514
ASEX1006

Lithium-Batterie 6V

2000104846
EPRTR0008

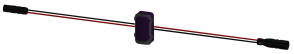

Sensor mit Steuerelektronik

3600000946
ASEF3016

Magnetventilkartusche DN 7

3600001015
ASEF3017

KWC F3E
Elektronische Urinalspülarmatur für Aufputzmontage

Modell-Linie: F3E | F3EF3001
Spülarmaturen | Elektronische Urinalspülarmaturen

Spülrohr

2000101434
AQRM912