Blitzschutzgehäuse

AKi-SBZ 352-40

AKi-SBZ 352-40

Blitzschutzgehäuse

Artikelnummer: 76735201
Maße: 300 x 450 x 150 mm

Überspannungsschutzgehäuse, 5-polig, 40 mm Sammelschienenabstand, mit CU-Schienen, L1...L3: 12 x 5 mm, PE/N: 12 x 5 mm, mit 10 Sammelschienenklemmen für CU-Leiter 4 - 35 mm², mit Klappfenster 6 TE

mit transparentem Deckel, plombierbar, mit Blitzstrom- und Überspannungs-Ableiter Typ 1+2 nach EN 61643-11 für Hauptstrom-Versorgungssysteme, Netzform TT/TNS, für den Einsatz bei Gebäuden ohne äußeren Blitzschutz, Blitzstrom: (10/350) 7,5/30kA, höchste Dauerspannung: 255 V AC, max. zul. Vorsicherung: 160A gG, anschlussfertig montiert auf Sammelschienensystem

IP65 IK07 400V AC

Günther Spelsberg GmbH + Co. KG
Im Gewerbepark 1 · D-58579 Schalksmühle · Telefon: +49 (0) 23 55 / 892-0 · Telefax: +49 (0) 23 55 / 892-299

Produkteigenschaften

Elektrische Eigenschaften

Bemessungsbetriebsspannung AC:	400 V
Schutzklasse:	II
Schutzart:	IP65
UL Type Rating:	k.A.

Farben

Farbe Unterteil:	grau
Farbe Oberteil:	transparent

Maße und Gewicht

Breite:	300 mm
Länge:	450 mm
Höhe:	150 mm
Gewicht:	4.65 kg

Materialeigenschaften

UV-beständig:	ja
halogenfrei:	ja
Brennbarkeitsklasse nach UL94:	V2
Glühdrahtfestigkeit nach EN 60695-2-11:	850 °C

Mechanische Eigenschaften

Befestigungsart:	vormontiert im Gehäuse
Schlagfestigkeit:	IK07
plombierbar:	ja

Umgebungsbedingungen

max. relative Luftfeuchtigkeit 25°C:	95 %
max. relative Luftfeuchtigkeit 40°C:	50 %
Umgebungstemperatur min.:	-25 °C

Umgebungsbedingungen

Umgebungstemperatur max.:	40 °C
Umgebungstemperatur 24h:	35 °C
Installationsort:	geschützter Außenbereich

Vertriebsdaten

EAN:	4013902604876
VME Code:	CT
ETIM Klasse:	EC001457
Zolltarifnummer:	85369095

Werkstoff

Material Unterteil:	Polycarbonat
Material Oberteil:	Polycarbonat
Material Dichtung:	Polyurethan
Material Deckelschraube:	Polyamid, glasfaserverstärkt

Erzeugt am 28.01.2025. Alle Angaben ohne Gewähr. Verbesserungen die dem technischen Fortschritt dienen, behalten wir uns vor.
Günther Spelsberg GmbH + Co. KG
Im Gewerbepark 1 · D-58579 Schalksmühle · Telefon: +49 (0) 23 55 / 892-0 · Telefax: +49 (0) 23 55 / 892-299

Zubehör

22744001 - KVR M40-MGM - Kabelverschraubung

26044001 - DMS M40 - Doppelmembranstutzen

79300401 - AK ABL-ES - Außenbefestigungslaschen

22742001 - KVR M20-MGM - Kabelverschraubung

22743201 - KVR M32-MGM - Kabelverschraubung

Günther Spelsberg GmbH + Co. KG
Im Gewerbepark 1 · D-58579 Schalksmühle · Telefon: +49 (0) 23 55 / 892-0 · Telefax: +49 (0) 23 55 / 892-299

Einführungen / Vorprägungen

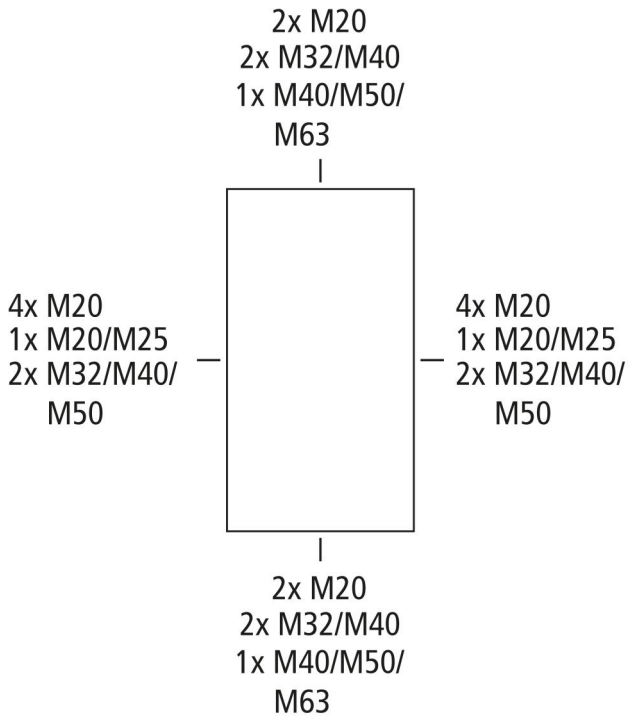

Günther Spelsberg GmbH + Co. KG
Im Gewerbepark 1 · D-58579 Schalksmühle · Telefon: +49 (0) 23 55 / 892-0 · Telefax: +49 (0) 23 55 / 892-299