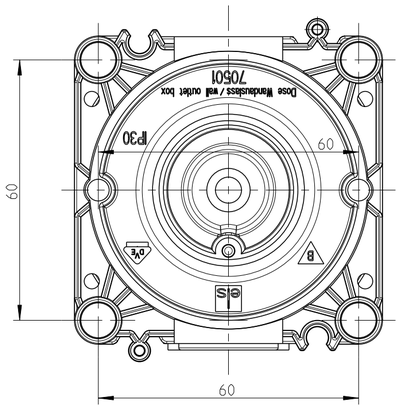

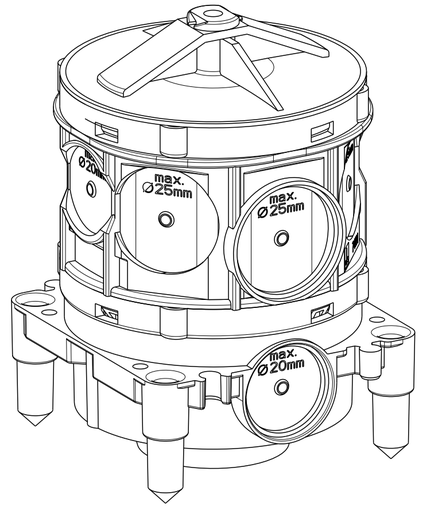

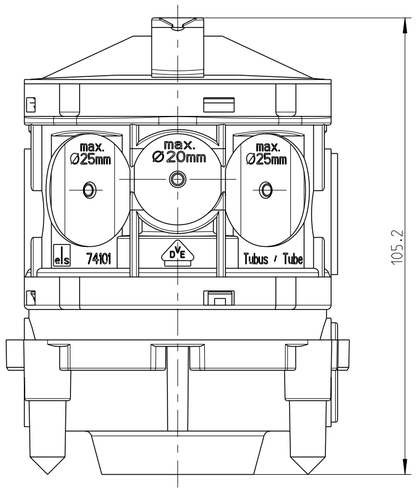

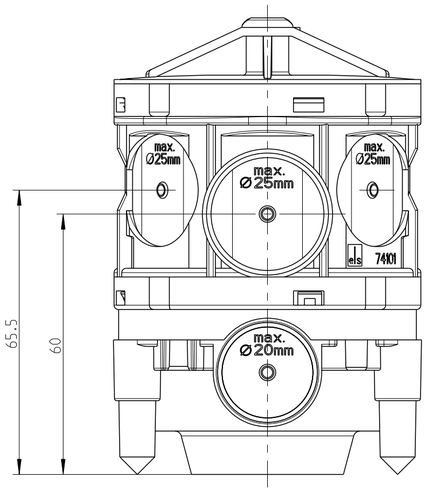

A-A

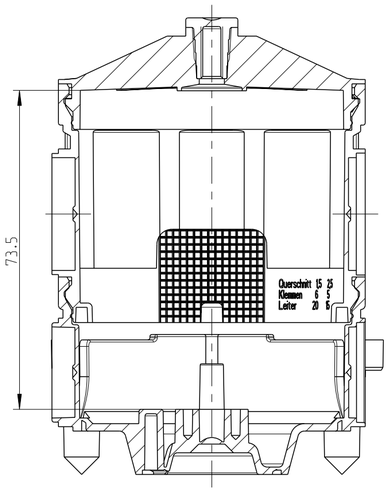

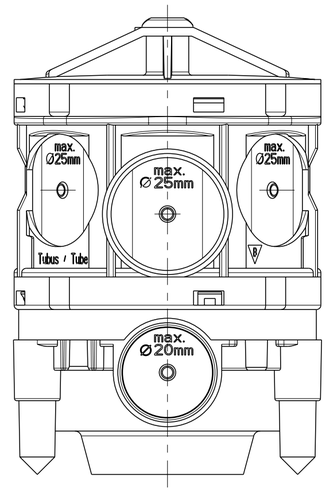

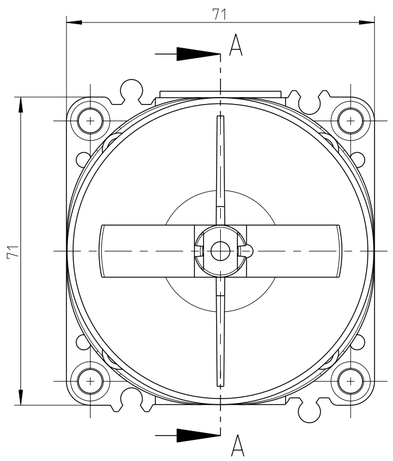

Schutzvermerk ISO 16016 beachten. Refer to protection notice ISO 16016. Maßstab: 1:1

spelsberg

Massblatt
U 71 DAD-3
M-971-549-01

A2

0	Freigabe	12.04.16

(Dateiname Modell:) M-971-549-01 (Dateiname Zeichnung:) M-971-549-01