Säule mit Rufstelle
Column with call point
Colonne avec bouton d'appel
1:15

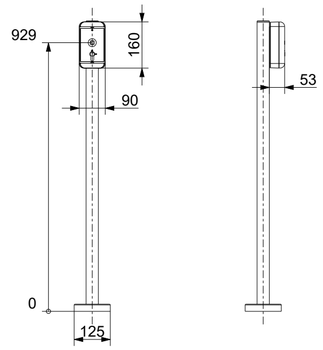

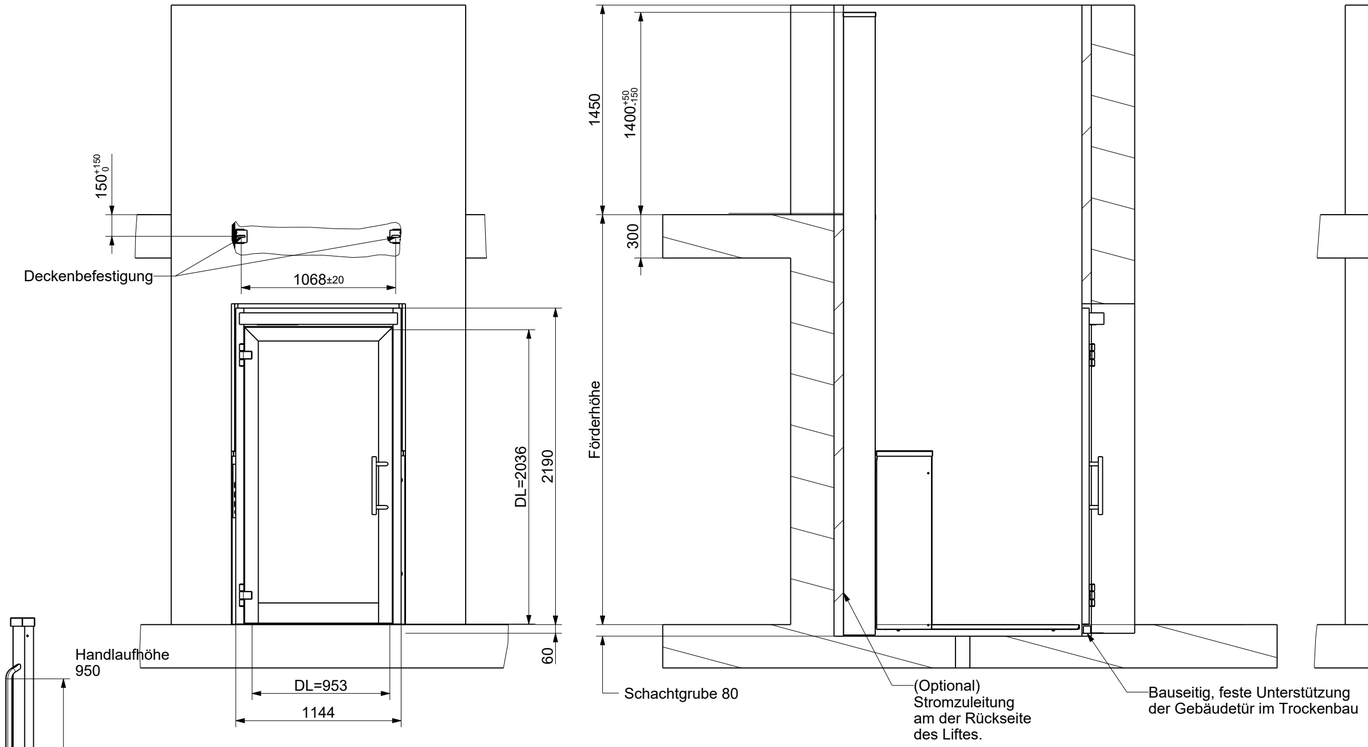

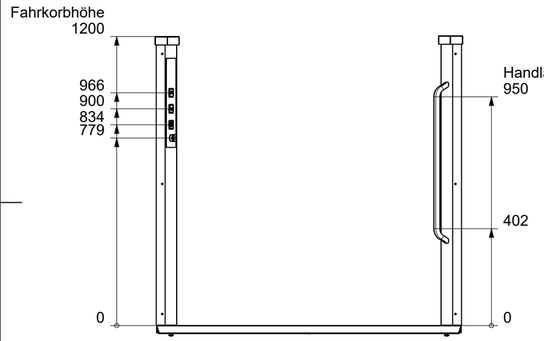

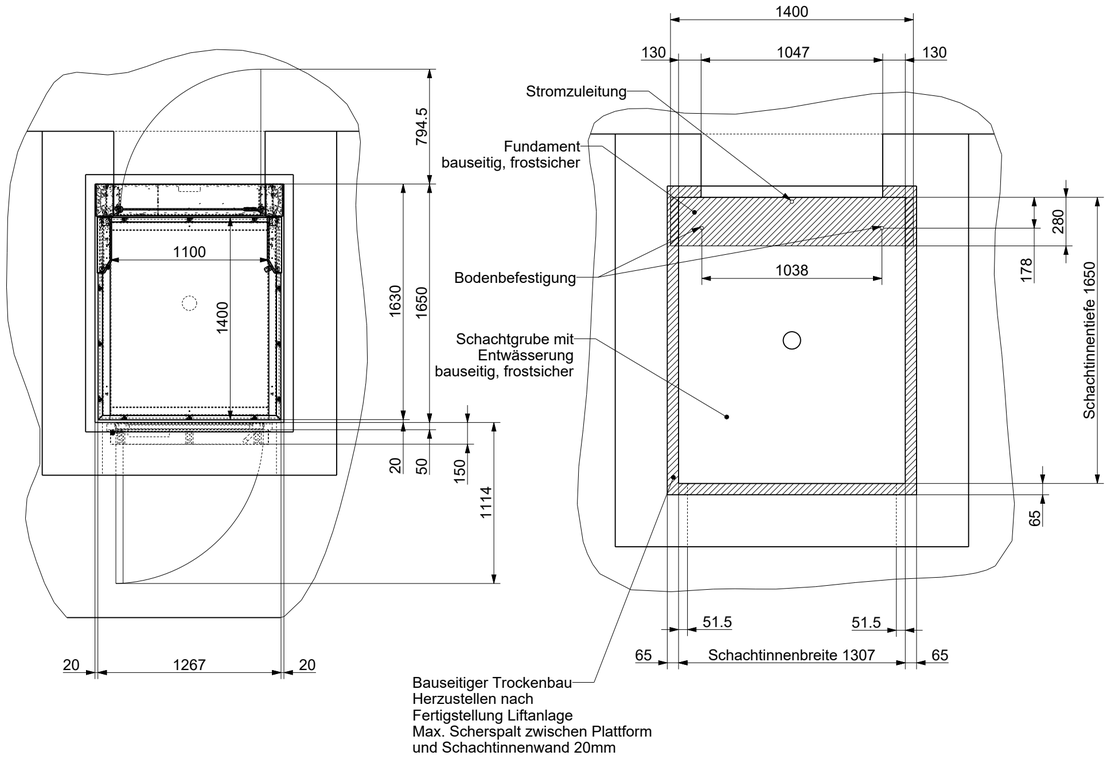

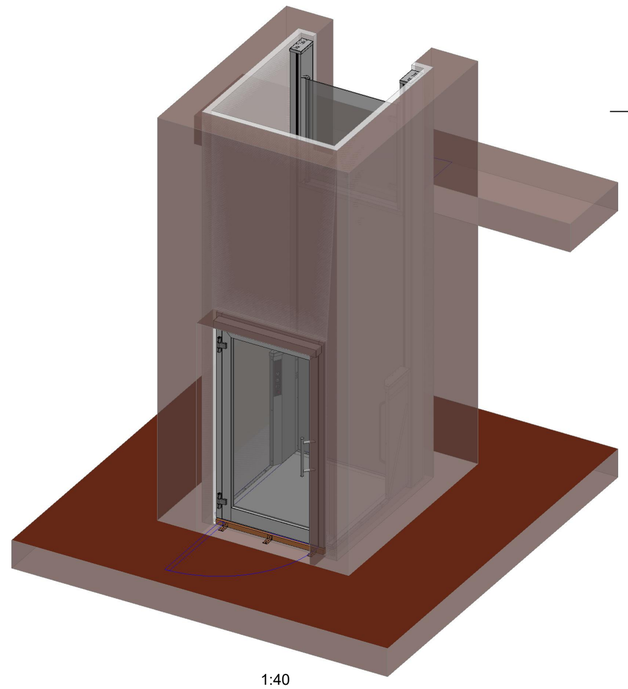

1:40

Plattformvertikallift DuraPorte:

Förderhöhe: 2836.500 mm
Plattformgröße: 1400x1100mm
Tragfähigkeit: 385kg
Farbdesign: tbd
Fahrgeschwindigkeit: max. 0,15m/sek.

- Aufstellort: Innenanlage/Außenanlage

- Verlängerte Auffahrrampe: Nein
- Sicherheitskontaktleiste: 3-seitig auf Plattform
- Verschlüsselung: Standard Profilzylinder/EuroKey
- Dual COP: Nein
- Notruf über GSM Sprechverbindung inkl. SMS Fernabfrage: Ja
- Sprachausgabe: Ja/Nein
- Automatische Notstomversorgung: Ja/Nein
- Indirekte RGB Beleuchtung am Fahrkorb: Ja

- Rückwand: Ja/Nein

- Bauseitiger Schacht

- Zustieg Unten
  Zustiegsseite: V/L/R
  Ausführung: Schachttür
  Türanschlag: DIN-L/DIN-R
  Betätigung: Türdämpfer/Türantrieb

- Zustieg Oben
  Zustiegsseite: H
  Ausführung: Hubsäulentüre
  Türanschlag: DIN-L/DIN-R
  Betätigung: Türdämpfer/Türantrieb
  Ausführung Übertritt oben: Standard (0mm)/Übertrittsblech (200mm)

- Außensteuerung: 2x Funk-Wandtaster inkl. Schlüsselschalter
- Säule(n) freistehend für Funk-Wandtaster: 2 Stk.

Dateiname des Zeichnungsobjektes: 515101-000				Dateityp: ASSEM	Dateiname der Zeichnung: 515101-000	
			Allgemeintol. DIN ISO 2768-m-H	Kanten DIN ISO 13715	Maßstab 1:30	Gew.:0.000kg
					Werkstoff: Halbzeug: -	
				Datum / Name	Benennung: DuraPorte offen mit Hubsäulentür im bauseitigen Schacht Ascendor Musterzeichnung	
			Bear.	30.08.2024 / AIAI		
			Gepr.			
			Norm			
			ascendor® LIFTTECHNIK		Zeichnungsnummer: 517101	Blatt1 1 Bl.
Zust.	Änderung	Datum	Nam.	(Urspr.)	(Ers.f.:)	(Ers.d.:)