# Glaslösungen für die Badwelt: Trennwandsysteme und Glasschiebewände

Von Heiler Glas

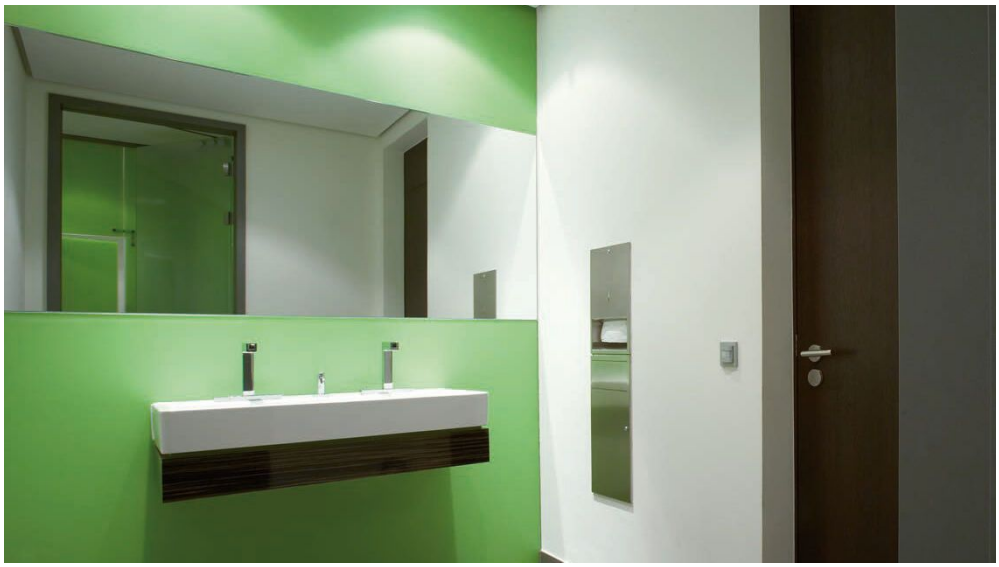

**Heiler Glas GmbH**
Carl-Zeiss-Str. 11
68753 Waghäusel
Deutschland

Tel.: +49 7254 9322-0
Fax: +49 7254 9322-60

info@heiler-glas.de
www.heiler-glas.de

HEILER-Innenraumglas bietet Glas-Schiebelösungen und rahmenlose WC-Trennwände für Innenräume, die stilsicheres Design mit grenzenloser Individualität und maximaler Funktionalität verbinden. Das Programm Innenraumglas wird durch Glas-Arbeitsplatten und Glasrückwände ergänzt.

**Programm und Einsatz**

Rahmenlose Glas-Trennwände für WC- bzw. Sanitäranlagen von HEILER vereinen Kreativität, individuelle Gestaltung, Funktionalität und technische Umsetzbarkeit auf einem hohen Stand.

Glas-Schiebetüren werden als elegante Raumtrennung oder lichte Raumteiler in Wohn- und Arbeitsräumen eingesetzt.

**Gewährleistung**

5 Jahre Garantie auf die Produkte und 13 Jahre Nachkaufgarantie auf alle Ersatzteile.

**Service**

Die individuelle Kundenbetreuung (Beratung, Aufmaß, Produktion und Montage aus einer Hand) garantiert ein hohes Maß an Individualität und höchste Ausführungsqualität.
Für die Umsetzung der Innenraumlösungen mit Glas bietet Heiler vor Ort einen Aufmaß-Service.
Neben der Montage durch den örtlichen Handwerker kann auf Wunsch der fachkundige, zuverlässige und saubere Montageservice durch das HEILER-Fachpersonal genutzt werden.

# HEILER Glas-Trennwandsysteme: rahmenlose WC-Trennwände, Urinal-Trennwände

Aus der Serie Glaslösungen für die Badwelt: Trennwandsysteme und Glasschiebewände von Heiler Glas

Individuelle, rahmenlose WC-Trennwandsysteme aus Glas für alle Sanitärbereiche, z. B. in Verwaltungen, Sport- und Freizeiteinrichtungen, Kliniken, Hotels und Gastronomiebetrieben. Ergänzt durch Glas-Urinal-Trennwände.

# HEILER Glas-Trennwandsysteme: rahmenlose WC-Trennwände, Urinal-Trennwände

Aus der Serie Glaslösungen für die Badwelt: Trennwandsysteme und Glasschiebewände von Heiler Glas

**Teil 1: Glas-Trennwandsysteme: Individuell gestaltet, maßgefertigt und fachmännisch montiert**

Das rahmenlose Glas-Trennwandsystem für WC bzw. Sanitäranlagen vereint Kreativität, individuelle Gestaltung, Funktionalität und technische Umsetzbarkeit auf höchstem Stand miteinander.

Der Einsatzbereich ist universell: Ob in Verwaltungen, Sport- und Freizeiteinrichtungen, Kliniken oder Hotels und Gastronomiebetrieben. Die individuellen Anfertigungen der Trennwände und die Summe positiver Eigenschaften überzeugen:

- Reinigungsfreundlich durch glatte, ebene Oberflächen
- Beständig gegen Chemikalien
- Dauerhaft und lange haltbar
- Hohe Stabilität
- Korrossionsbeständig auch bei Nassraumklima
- Hohe Stoß- und Schlagfestigkeit, Temperaturwechselbeständigkeit
- Individuelle Anfertigung nach Kundenwunsch

WC-Trennwand und Urinal-Abtrennung, Glas mit Siebdruck individuell gestaltet.

**Werkstoffe und Konstruktionsdetails**

Als Wandwerkstoff kann zwischen Einscheiben-Sicherheitsglas (10 mm) oder Verbund-Sicherheitsglas (2 x 5 mm Einscheiben-Sicherheitsglas) mit dazwischen liegender blickdichter Folie oder Siebdruck gewählt werden. Die Glaskanten der Trennwände sind dabei poliert.

Zudem können Türbreiten und die Höhen der WC-Trennwände individuell festgelegt werden. Die Gesamteinbauhöhe beträgt 2050 mm (Standard) oder individuell nach Kundenwunsch.

Der Bodenabstand (150 mm Standard) und die Trennwandtiefe kann ebenfalls nach Kundenwunsch angepasst werden.

Die WC-Glastrennwände haben eine nach innen oder außen öffnende Tür. Diese ist wahlweise selbstschließend zu erhalten.

Als Beschlagwerkstoff kommt Edelstahl zum Einsatz. So sind die Blickdichtung am Türspalt, Befestigungen, Scharniere, Griffe, Füße und Stabilisationsstangen aus dem korrosionsbeständigen Werkstoff gefertigt.

**Programmergänzung durch Glas-Urinal-Schamwände und Glas-Rückwände**

Optional passende Urinal-Schamwände mit stabiler Doppelwinkelbefestigung oder im Design gestaltete, passende Glasrückwände ergänzen das WC-Trennwandprogramm.

| Zusammenfassung Technische Ausführung |
|---|
| • Wahlweise Einscheiben-Sicherheitsglas (10 mm) oder Verbund-Sicherheitsglas (10 mm, 2 x 5 mm Einscheiben-Sicherheitsglas) mit dazwischenliegender blickdichter Folie oder Siebdruck<br>• Glaskanten poliert<br>• Individuelle Türbreiten und -höhen |

# HEILER Glas-Trennwandsysteme: rahmenlose WC-Trennwände, Urinal-Trennwände

Aus der Serie Glaslösungen für die Badwelt: Trennwandsysteme und Glasschiebewände von Heiler Glas

- Gesamteinbauhöhe: 2050 mm (Standard) oder nach Kundenwunsch
- Variable Möglichkeiten für Bodenabstand
- Trennwandtiefe nach Kundenwunsch
- Tür entweder nach innen oder außen öffnend
- Tür wahlweise selbstschließend
- Anschlagprofil griffseitig aus EV1
- Beschläge, Griffe, Füße und Stabilisationsstangen in Edelstahl
- Optional passende Urinal-Schamwände mit solider Doppelwinkelbefestigung
- Optional passende Glasrückwände
- Produkt „Made in Germany“ – aus eigenem Glaswerk

**Beispielvarianten**

Variante A

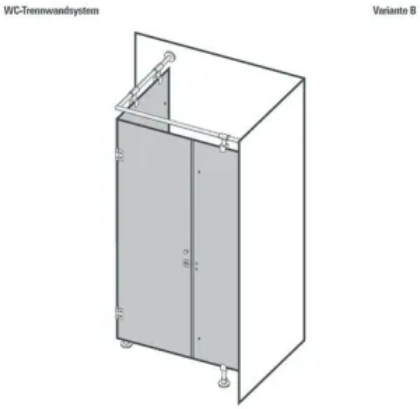


Variante B

Variante C

Variante D

Variante E

# HEILER Glas-Trennwandsysteme: rahmenlose WC-Trennwände, Urinal-Trennwände

Aus der Serie Glaslösungen für die Badwelt: Trennwandsysteme und Glasschiebewände von Heiler Glas

**Anwendungsbeispiele**

Raumhohe, geschlossene Variante mit linienförmiger Lagerung unten und oben;
Verbund-Sicherheitsglas (VSG) mit Siebdruck nach Kundenwunsch;
Glasrückwand in Doppelsiebdruck in Grün, blickdicht, mit flächenbündigem Spiegel.

## HEILER Glas-Trennwandsysteme: rahmenlose WC-Trennwände, Urinal-Trennwände

Aus der Serie Glaslösungen für die Badwelt: Trennwandsysteme und Glasschiebewände von Heiler Glas

Rahmenloses WC-Trennwandsystem und Urinal-Schamwand aus Einscheiben-Sicherheitsglas;
Urinal-Schamwand mit Doppelwinkelbefestigung (Sonderbeschlag);
Siebdruck in Schwarz, blickdicht;
Hochwertige Beschläge, Griffe und Füße in Edelstahl

## HEILER Glas-Trennwandsysteme: rahmenlose WC-Trennwände, Urinal-Trennwände

Aus der Serie Glaslösungen für die Badwelt: Trennwandsysteme und Glasschiebewände von Heiler Glas

Rahmenloses WC-Trennwandsystem und Urinal-Schamwand aus Einscheiben-Sicherheitsglas;
Urinal-Schamwand mit solider Doppelwinkelbefestigung;
Siebdruck in Rot, blickdicht;
Hochwertige Beschläge, Griffe und Füße in Edelstahl

## HEILER Glas-Trennwandsysteme: rahmenlose WC-Trennwände, Urinal-Trennwände

Aus der Serie Glaslösungen für die Badwelt: Trennwandsysteme und Glasschiebewände von Heiler Glas

Rahmenloses WC-Trennwandsystem aus Verbund-Sicherheitsglas;
Ausführung mit weißer Folie, blickdicht;
Zusätzlich Rosenmotiv als Digitaldruck auf Vorderseite;
Hochwertige Beschläge, Griffe und Füße in Edelstahl

Heiler Glas GmbH

Carl-Zeiss-Str. 11
68753 Waghäusel
Deutschland

Tel. +49 7254 9322-0, Fax +49 7254 9322-60
info@heiler-glas.de, www.heiler-glas.de

**Absender**

**Datum:**

☐ Per Fax ☐ Per Brief ☐ Für meine Notizen

☐ **Bitte nehmen Sie mit mir Kontakt auf und vereinbaren Sie einen Termin mit mir.**

☐ **Bitte übersenden Sie mir für Ihre Produkte das aktuelle Katalogmaterial.**

☐ **Bitte übersenden Sie mir für Ihre Produkte ausführliche Planungsunterlagen.**

**Anfrage zur Produktserie „Glaslösungen für die Badwelt: Trennwandsysteme und Glasschiebewände"**

**Mitteilung:**