Putzprofile

Von Protektorwerk Florenz Maisch

Protektorwerk Florenz Maisch GmbH & Co. KG
Viktoriastr. 58
76571 Gaggenau
Deutschland

Tel.: +49 7225 9770
Fax: +49 7225 977111

info@protektor.com
www.protektor.com

PROTEKTOR Putzprofile in hoher Fertigungsqualität aus verzinktem Stahl, Aluminium, Edelstahl und Kunststoff für alle üblichen Anwendungsbereiche in unterschiedlichen Ausführungen: Kanten- und Sockelprofile, Putzlehren, Putzabschluss- und Dehnungsfugenprofile, Einfass-, Ausbau- sowie Mauerkanten- und Spezialprofile. Zusätzlich werden auch für spezielle Baudetails Profile angeboten.
Zusammen mit intelligenten Detaillösungen und innovativer Profilkonstruktion bieten PROTEKTOR-Putzprofile überzeugende Handlingsvorteile. Prinzipien der Ergonomie schonen die Gesundheit des Handwerkers, ein angewandtes Nachhaltigkeitsprinzip schont die Umweltressourcen.

Werkstoffe
Profile aus feuerverzinktem Stahlblech, Aluminium, Edelstahl und Kunststoff.
Je nach Anwendung teilweise mit zusätzlicher Beschichtung.

Lieferprogramm
- Kompositprofile
- Aluminium
- Anputzdichtleisten
- Außenputz
- Innenputz
- Profile für Wärmedämmungen
- Wärmedämmputz
- Werkzeug
- Zubehörprofile für den Ausbau

Innerhalb dieser Bereiche werden unterschiedliche Anwendungen abgedeckt: Kanten- und Sockelprofile, Putzlehren, Putzabschluss- und Dehnungsfugenprofile, Einfass-, Ausbau- sowie Mauerkanten- und Spezialprofile. Zusätzlich werden auch für spezielle Baudetails Profile angeboten.

Normen und Qualitätssicherung
PROTEKTOR Putzprofile entsprechen den Normen DIN EN 13658–1/-2 und DIN EN 14353.
Eine durchgängige Qualitätsprüfung und Fertigungskontrolle sichert die gleichbleibend hohe Lieferquailtät.

Profile für den Außenputz

Aus der Serie Putzprofile von Protektorwerk Florenz Maisch

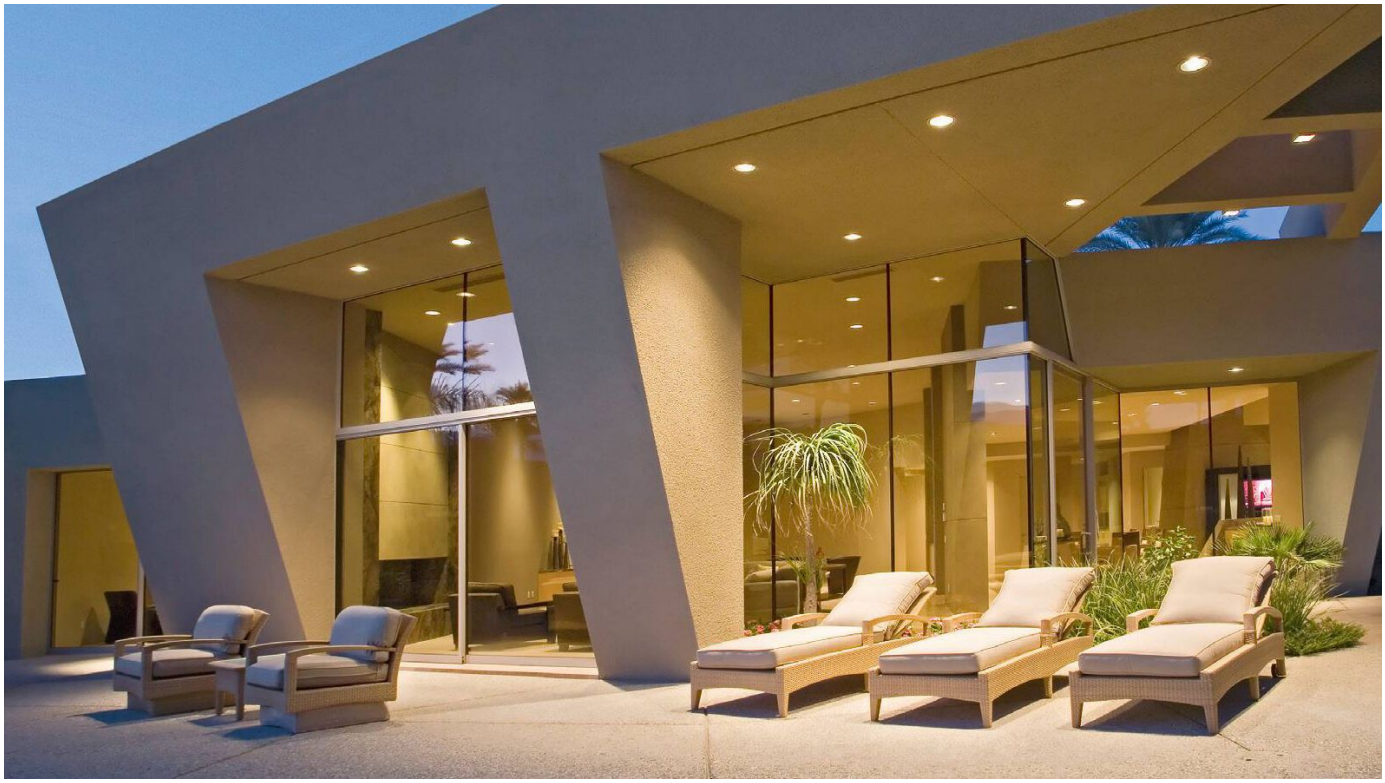

Für alle mineralischen oder organischen Außenputze bietet PROTEKTOR speziell entwickelte Profile zur fachgerechten Ausführung von Ecken, Kanten, Abschlüsse, Übergängen und Fugen in verschiedenen Werkstoffqualitäten (Stahl, Aluminium, Edelstahl und PVC) für alle gängigen Putzdicken. Durch den Einsatz von Kantenprofilen, Abschlussprofilen, Sockelprofilen, Dehnungsfugenprofilen und Anputzdichtleisten lassen sich die Putzarbeiten fachgerecht, in hoher Qualität und kurzer Ausführungszeit realisieren.

Teil 1: Übersicht Profile für den Außenputz

Langlebig, beständig und schmutzunempfindlich. Der Innenputz gehört zu einer der wichtigsten Beschichtungen für eine moderne Raum- und Wandgestaltung. Für die Inszenierung der Putzfläche werden die Innenputzprofile von Protektor eingesetzt.

Profile für den Außenputz

Aus der Serie Putzprofile von Protektorwerk Florenz Maisch

Lieferprogramm

- Ab- und Anschlussprofile
- Bossenprofile
- Dehnungs- und Bewegungsfugenprofile
- Dehnungsfugenprofile
- Kantenprofile
- Sockelprofile
- Sturzprofile

Weitere Informationen zu Technik und Details

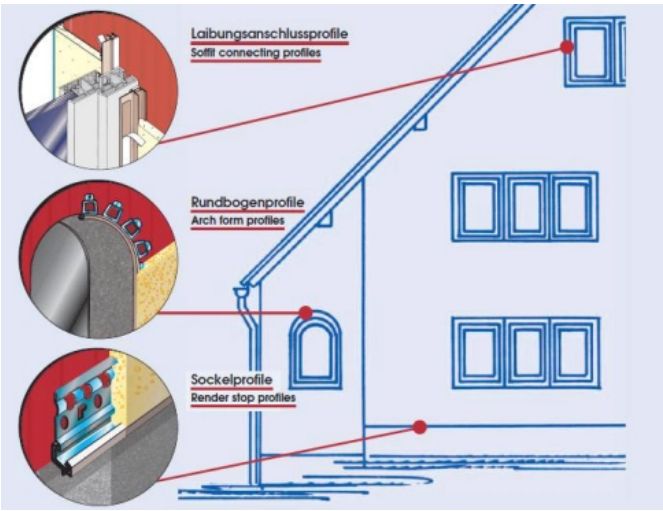

Mit speziellen Profilen für Laibungsanschlüsse, Rundbögen und Sockel bietet Protektor für jede Situation das passende Putzprofil.

Hinweise zur Werkstoffauswahl

Bezüglich des Einsatzes von Putzprofilen ist das Merkblatt "Planung und Anwendung von metallischen Putzprofilen" des Fachverbandes Europrofiles sowie die Merkblattsammlung des Deutschen Stuckgewerbes “Putz und Trockenbau in Feuchträumen” zu beachten.

Beispiellösungen

PROTEKTOR Drahtrichtwinkel für Außenputze

Die Drahtrichtwinkel ermöglichen eine flexible Gestaltung von Außenecken. Protektor bietet unterschiedliche Versionen:

- speziell für für grobkörnige Grundputze
- aus verzinktem Stahl oder aus Edelstahl, speziell für Bereiche mit hohen Korrosionsschutzforderungen
- mit ungleichen Schenkellängen für schmale Fenster- und Türlaibungen
- für abgerundete Kanten
- für Bögen und bogenförmige Konstruktionen
- mit PVC-Kante, empfehlenswert für Kratzputze

Prospekt Drahtrichtwinkel mit Detailinformationen

Abbildungen zeigen Drahtrichtwinkel 1161 mit PVC-Kante

Profile für den Außenputz

Aus der Serie Putzprofile von Protektorwerk Florenz Maisch

Anwendungshinweise

- geeignete Ansetzmörtel zum Ansetzen der Drahtrichtwinkel verwenden
- zur Vorbefestigung verwendete Nägel vor dem Verputzen entfernen
- verzinkte Drahtrichtwinkel ohne PVC-Überzüge sind mit mindestens 2 mm mineralischem Oberputz zu überdecken
- pastösen Oberputze erfordern Drahtrichtwinkel aus Edelstahl oder verzinktem Stahlblech mit PVC-Überzug

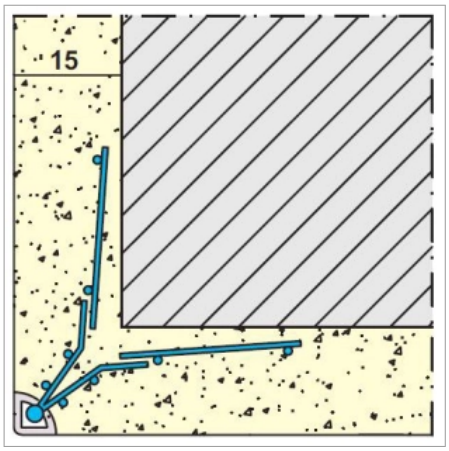

Kantenprofil 1043 Z - ausgereifte Technik, mit besonderer Korrosionssicherheit

Das verzinkte Kantenprofil 1043 Z hat sich seit vielen Jahren in der Praxis bewährt. Es ist im Innen- und im Außenbereich einsetzbar. Die erhöhte Zinkauflage verbessert die Korrosionsbeständigkeit. Ein entscheidender Vorteil bei immer kürzer werdenden Bauzeiten und vermehrter Restfeuchte. Ausgereifte technische Details für sehr gutes Handling und präzise Verarbeitung machen 1043 Z zu einer unverzichtbaren Basis für perfekte Kanten mit Profil.

Vorteile

- vielseitig einsetzbar: für Außen- und Innenputz, durch lange Schenkel für Putzstärken von 15 bis 35 mm
- die erhöhte Zinkauflage von 350 g/m^2 sorgt für maximale Beständigkeit gegenüber Restfeuchtigkeit in Putz und Mauerwerk
- einfache und zeitsparende Verarbeitung:
  - hohe Stabilität durch lange Putzschenkel
  - Streckmetall für beste Putzeinbettung
  - versetzt gelochter Profilkopf für optimale Putzdurchdringung
  - gut überputzbar durch schmalen Profilkopf
  - reduzierter Schneideaufwand und geringe Verschnittmenge durch zahlreiche verfügbare Längen

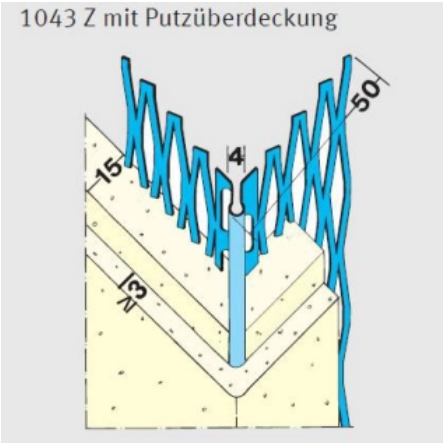

Profile für den Außenputz

Aus der Serie Putzprofile von Protektorwerk Florenz Maisch

PROTEKTOR Putzabschlussprofile und Sockelprofile nach dem Doppelwellen-Prinzip

Das Prinzip der Doppelwelle gibt maximale Stabilität bei Handhabung und Verarbeitung. Die revolutionäre Falttechnik vermeidet Abfälle bei der Herstellung und realisiert damit ein nachhaltiges Produktkonzept.

Die neuen Doppelwellenprofile gibt es in zwei Varianten, die horizontal oder vertikal eingesetzt werden können:

- Putzabschlussprofil zur Herstellung exakter vertikaler Putzabschlüsse.
- Sockelprofil zur exakten horizontalen Sockelausbildung.

Die revolutionäre Falttechnik vermeidet Abfälle bei der Herstellung und sorgt für maximale Stabilität bei Handhabung und Verarbeitung.

Vorteile

- doppelt S-förmig gebogene Ansetzschenkel sorgen für hohe Stabilität – auch beim Transport
- präzise Befestigung durch plan aufliegende Nagellöcher, dadurch kein Verrutschen oder Verschieben
- die Falttechnik sorgt für eine optimale Verbindung Putz-Profil-Wand und führt zu qualitativ hochwertige Putzergebnissen
- das flache Design des Ansetzschenkels sorgt speziell bei Ausführung von Kratzputz für saubere Ergebnisse durch gleichmäßigere Putzüberdeckung
- komplettes Sortiment mit Kantenprofilen, Abschlussprofilen, Putzlehren, Spezialprofilen
- Profile in Falttechnik schonen natürliche Ressourcen: Es entstehen nahezu keine Abfälle, der Rohstoffeinsatz ist geringer, der CO_2-Ausstoß niedriger
- zusätzlich wird durch das neue Design Gewicht eingespart – ein spürbarer Vorteil für den Verarbeiter

Das zentrale Nagelloch liegt plan auf dem Putzgrund auf, dadurch wird die maximale Befestigungsfläche genutzt.

Profillösungen für Dehnungs- und Bewegungsfugen

PROTEKTOR bietet ausgereifte Lösungen zur Ausbildung von Putzdehnungsfugen in Flächen oder Ecken. Die Profilkombinationen ermöglichen Bewegungsspielräume bis +-5 mm.

Der Werkstoff kann anwendungsspezifisch gewählt werden: verzinkter Stahl oder Edelstahl.

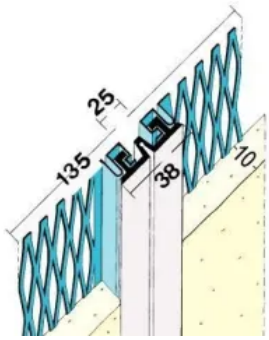

Beispiel Profilkombination für Dehnungsfugen

Profile für den Außenputz

Aus der Serie Putzprofile von Protektorwerk Florenz Maisch

Bewegungsfugenprofile können in Flächen oder Ecken angeordnet werden. Die Lösungen ermöglichen Bewegungsaufnahmen bis +4 mm Zug / –3 mm Druck.

Der Werkstoff kann anwendungsspezifisch gewählt werden: verzinkter Stahl oder Edelstahl.

Weitere Informationen zu Technik und Details

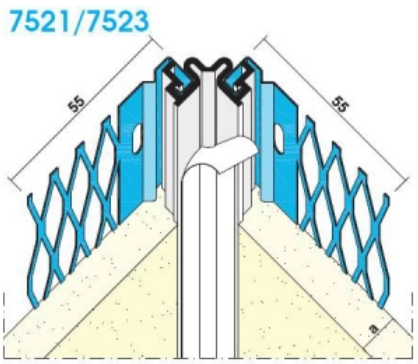

Beispiel Profilkombination für Eck-Dehnungsfugen

Teil 1: Schnelle und sichere Leibungsanschlüsse innen und außen

PROTEKTOR Anputzdichtleisten

PROTEKTOR Anputzdichtleisten geben Sicherheit bei der Ausführung der Laibungsanschlüsse. Alle Profile sind luft-, wind-, und schlagregendicht und können daher bei bauseits vorhandener Abdichtung **sowohl innen als auch außen** eingesetzt werden.
Das schafft Planungs- und Ausführungssicherheit für den Architekten, den Verarbeiter und den Bauherren.

PROTEKTOR bietet mit der BasicLine ein umfassendes Sortiment hochwertiger Anputzdichtleisten. Die Sortierung nach Breite und S_d-Wert macht dabei die Orientierung besonders einfach. Anputzdichtleisten der ProLine-Serie sind durch ein flexibles Bewegungselement in der Lage, zusätzliche Bewegungen der Bauelemente aufzunehmen und auszugleichen.
Produktübersicht BasicLine
Produktübersicht ProLine

Laeibungsanschlussprofil für innen und außen

Für noch mehr Sicherheit im Laibungsbereich näht PROTEKTOR das Gewebe jetzt an seine Kunststoffprofile. Diese Technologie schafft hochfeste Verbindungen. Sie wird in anderen Industriebereichen überall dort eingesetzt, wo starke Belastungen zu bewältigen sind. Die stabilen Nähte halten temperaturunabhängig, also auch bei großer Hitze und starkem Frost. Der Faden trägt zusätzlich weniger auf als eine übliche Klebespur und verbindet sich fest mit dem Putz.

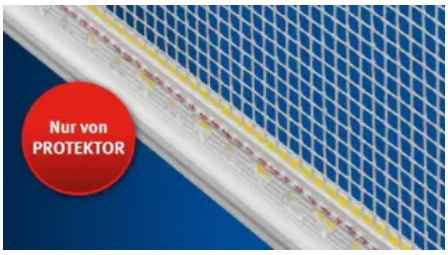

Noch mehr Sicherheit für starke Belastungen

Profile für den Außenputz

Aus der Serie Putzprofile von Protektorwerk Florenz Maisch

Werden die Anputzdichtleisten als Abdichtungssystem der Laibung eingesetzt, dann greifen die Empfehlungen der EnEV, der DIN 4108 und der RAL Gütegemeinschaft: Das Gesamtsystem muss zur Steuerung der Wasserdampfdiffusion „innen dichter als außen“ ausgeführt werden. Gelangt Feuchtigkeit aus dem Rauminneren zwischen Fensterrahmen und Wand, schlägt sich diese dort als Kondenswasser nieder. Schäden, z. B. durch Schimmel, sind die Folge.
Einschlägige Normen verlangen daher eine luftdichte Montage innen. Außen verhindert eine wind- und schlagregendichte Ausführung des Anschlusses die Durchfeuchtung des Mauerwerks. Daraus ergibt sich die wichtigste Anforderung an eine fachgerechte Montage: „Innen Ausbildung einer dichteren Anschlussfuge als außen.“

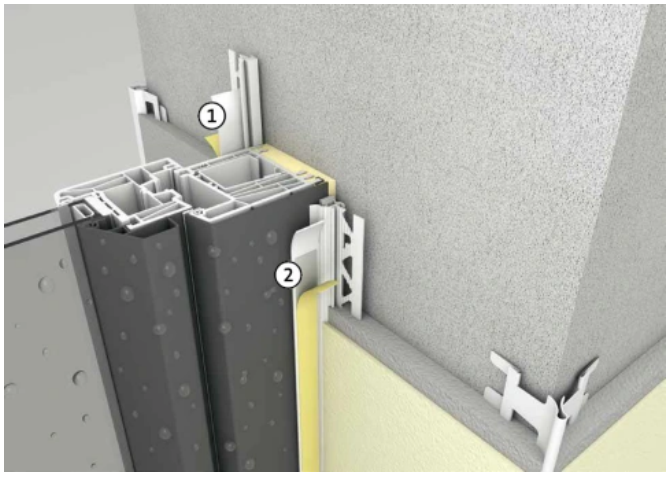

Das innere Profil (1) muss bei normgerechter Ausführung einen höheren S_d-Wert aufweisen als das äußere Profil (2).

Der normgerechten Ausführung, innen dichter als außen, dient die Sortierung nach dem S_d-Wert. Diese physikalische Größe ist ein Maß für die Wasserdampfdurchlässigkeit eines Bauteils. Je höher der Wert, desto dichter ist das Bauteil oder das Profil.
Eine Anputzdichtleiste mit einem S_d-Wert von 132 ist undurchlässiger für Wasserdampf als ein Profil mit einem S_d-Wert von 104. In diesem Fall kann das Profil 1 innen und das Profil 2 außen eingesetzt werden (siehe Schaubild).

PROTEKTOR Kombinations- und Auswahlhilfe für Anputzdichtleisten innen und außen

Protektorwerk Florenz Maisch GmbH & Co. KG

Viktoriastr. 58
76571 Gaggenau
Deutschland

Tel. +49 7225 9770, Fax +49 7225 977111
info@protektor.com, www.protektor.com

Absender

Datum:

☐ Per Fax ☐ Per Brief ☐ Für meine Notizen

☐ **Bitte nehmen Sie mit mir Kontakt auf und vereinbaren Sie einen Termin mit mir.**

☐ **Bitte übersenden Sie mir für Ihre Produkte das aktuelle Katalogmaterial.**

☐ **Bitte übersenden Sie mir für Ihre Produkte ausführliche Planungsunterlagen.**

Anfrage zur Produktserie „Putzprofile"

Mitteilung: